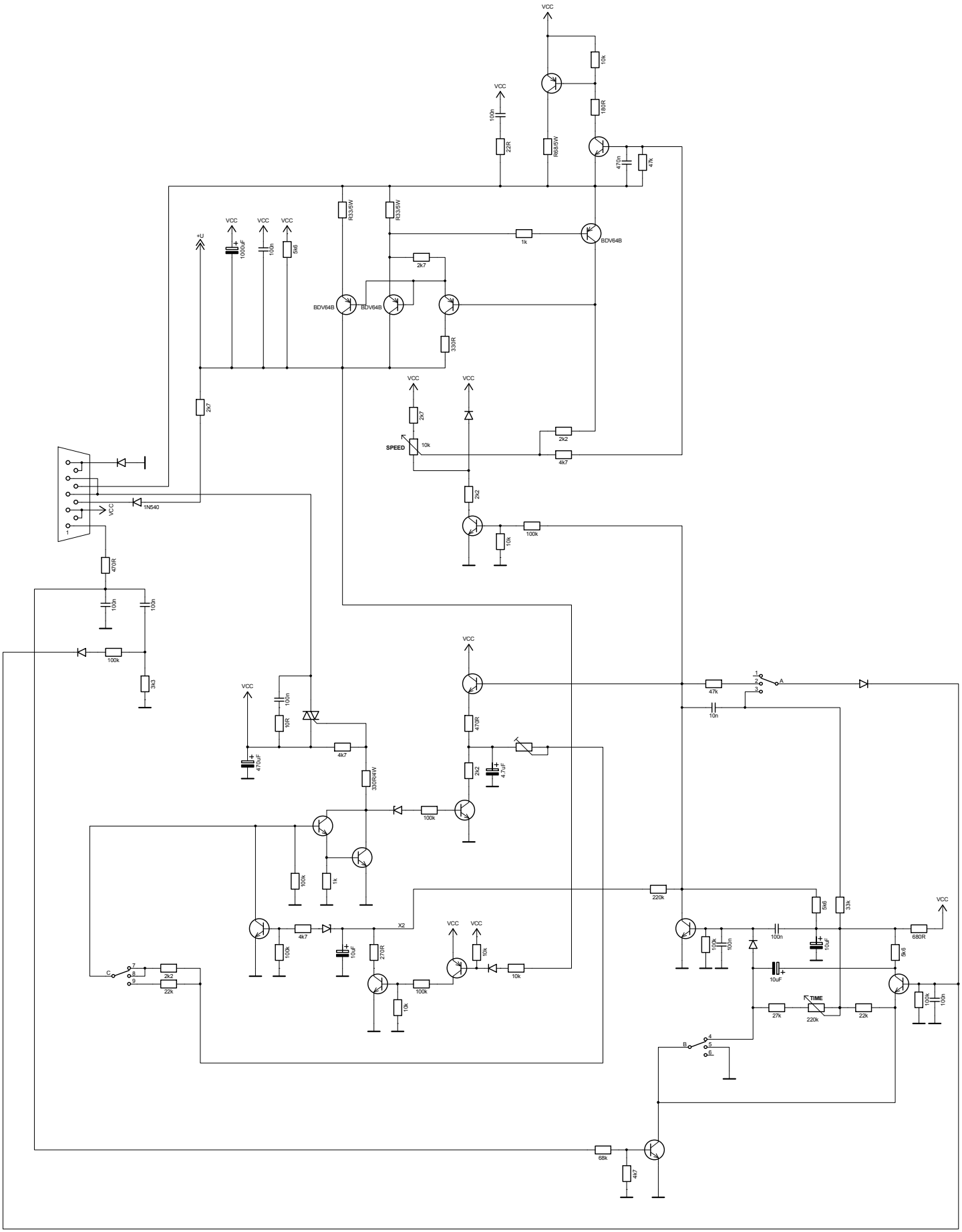

IČV:	NÁZEV: MIGATRONIC AUTOMIG 185		web: www.finske-domky.cz e-mail: technet@finske-domky.cz tel.: +420 - 723 110 904	
	JMÉNO / PODPIS	DATUM	OZNAČENÍ DOKUMENTU:	FORMÁT:
			SCHEMA	SBK
	ZPRACOVAL: KOUSAL PETR			
	OVĚŘIL:		LIST: 01/01	ÚPRAVA: 27.12.2012 11:22:09